Angetriebene Armaturen und Antriebe

Typ 01423 - Durchgangsventil mit Antrieb T-Serie

Top Entry Tieftemperatur-Durchgangsventile mit pneumatischem Antrieb, PN50 (DN100=PN40)

Gehäuse und aufgeflanschtes Oberteil aus Edelstahl
" live loaded " Spindelabdichtung
" öl- und fettfrei für Sauerstoff " - der Antrieb ist nicht öl- und fettfrei für Sauerstoff

Artikel-Nr. 01423.X.C3C22 (DN15, DN25)
Artikel-Nr. 01423.X.C3C32 (DN40, DN50)

Verfügbare Zusatzausrüstung/Sonderausführungen - nur auf Anfrage:
· Magnetventil · Endschalter · elektropneumatischer Stellungsregler u.a.
· Verlängerung H und A nach Kundenspezifikation
· Antrieb - " öl- und fettfrei für Sauerstoff "
· Ausführung mit Rückschlagkegel
· Ausführung mit Drosselkegel (tapered design)

Verwendungsbereich:
Zugelassen für Luftgase, Dämpfe und tiefkalte verflüssigte Gase.
Zulässige Betriebstemperaturen: -196°C (77K) bis +120°C (393K)

Werkstoffe		DIN EN	ASTM
1	Gehäuse	1.4308	A 351 CF8
2	Dichtung	PTFE / Elektrocarbon (25%)	
3	Abschlusskörper	1.4301	A 276 Grade 304
4	Führungsbuchse	PTFE	
5	Spindel	1.4301	A 276 Grade 304
6	Rohr	1.4301	A 276 Grade 304
7	Oberteilflansch	1.4301	A 276 Grade 304
8	Kragen für Cold box	1.4301	A 276 Grade 304
9	Oberteilschrauben	A2-70	B8
10	Stopfbuchspackung	Graphit / PTFE / Mica	
11	Stopfbuchsmutter	1.4404	A 276 Grade 316L

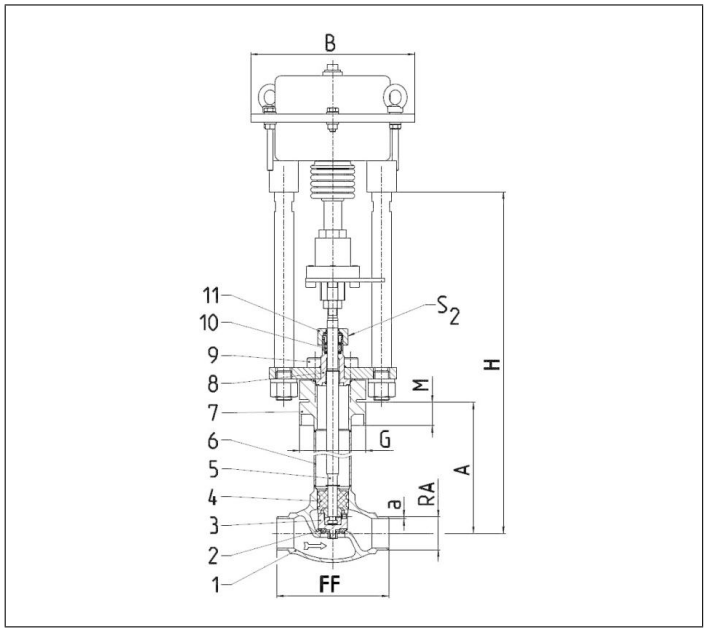

CE

Typ 01423 - T-Serie	Technische Daten				
Nenngröße	**DN**	**15**	**25**	**40**	**50**
Größenschlüssel	.X.	1521	2533	4048	5060
Baulänge	FF	135	165	180	205
Höhe	H	526	506	644	649
Antrieb-Ø	B	abhängig vom Antrieb			
äußerer Rohr-Ø ASTM A312	RA	21,34	33,40	48,26	60,33
Wandstärke Rohr ASTM A312	a	Abmessungen nach S10 oder S40			
Length	A	290	290	351	351
Length	G	68	68	109	134,5
Length	M	14	24	19	22
Schlüsselweite	S_2	27	27	32	32
Gewicht ohne Antrieb	ca. kg	3,6	4,2	9,3	12,8
*Kvs-Wert	m^3/h	4,3	11,5	22,6	37,1
*Cv-Wert	gal/min	5,0	13,4	26,3	43,2
Hub	mm	10	9	11	15

Abmessungen in mm. * Diese Werte beziehen sich auf die Messungen in Durchflussrichtung.