Offshore Armaturen

Typ 01741 - Durchgangsventil

Tieftemperatur-Durchgangsventile, PN50 (DN65=PN45, DN150=PN40)

Gehäuse und aufgeflanschtes Oberteil aus Edelstahl
“live loaded” Spindelabdichtung
“öl- und fettfrei für Sauerstoff"

Artikel-Nr. 01741.X.001* (H = 270mm)
Artikel-Nr. 01741.X.002* (H = 370mm)
Artikel-Nr. 01741.X.501* (H = 270mm) mit Rückschlagfunktion
Artikel-Nr. 01741.X.502* (H = 370mm) mit Rückschlagfunktion
*Schweißende für Edelstahlrohre nach ISO 1127 oder ASTM A312

Artikel-Nr. 01741.X.0014 (H = 270mm)
Artikel-Nr. 01741.X.0024 (H = 370mm)
Artikel-Nr. 01741.X.5014 (H = 270mm) mit Rückschlagfunktion
Artikel-Nr. 01741.X.5024 (H = 370mm) mit Rückschlagfunktion
Schweißmuffe für Edelstahlrohre nach ISO 1127 oder ASTM A312

Verfügbare Sonderausführungen - nur auf Anfrage:
· Verlängerung H bis 900mm
· Ausführung mit Drosselkegel

Verwendungsbereich:
Zugelassen für Luftgase, Dämpfe und tiefkalte verflüssigte Gase inkl. H2 und LNG.
Zulässige Betriebstemperaturen: -255°C (18K) bis +120°C (393K)

Werkstoffe		DIN EN	ASTM
1	Gehäuse	1.4409	A 351 CF3M
2	Dichtung	PCTFE (Kel-F)	
3	Abschlusskörper	1.4404	A 276 Grade 316L
4	Oberteildichtung	Graphit	
5	Oberteilflansch	1.4404	A 276 Grade 316L
6	Oberteilschrauben	1.4571/A4	ähnlich A 194 B8T
7	Verlängerungsrohr	1.4571	A 213 TP 316Ti
8	Spindel	1.4404	A 276 Grade 316L
9	Stopfbuchspackung	Graphit / PTFE / MICA	
10	Stopfbuchsmutter	1.4404	A 276 Grade 316L
11	Handrad	1.4409	A 351 CF3M
12	Feder	1.4571	A 313 Grade 316Ti
13	Gewindebuchse	CW452K	B 159 UNS C51900

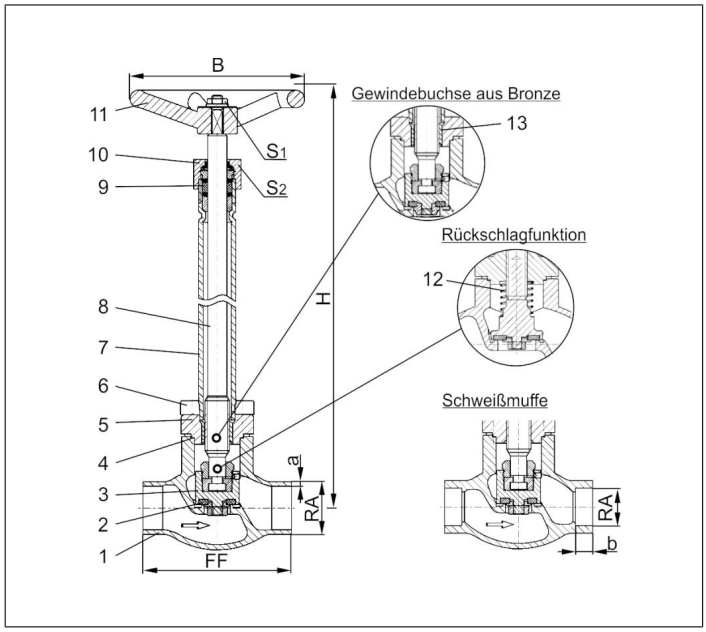

Typ 01741 - Standardausführung	Technische Daten													
Nenngröße	**DN**	**10**	**15**	**15**	**20**	**25**	**32**	**40**	**40**	**50**	**65**	**80**	**100**	**150**
Größenschlüssel	.X.	1012	1517	1521	2026	2533	3238	4042	4048	5060	657x	8088	0114	0168
Baulänge	FF	70	85	85	100	115	115	130	130	155	205	245	280	400
Höhe	H	270 mm oder 370 mm										320/370	370	420
äußerer Rohr-Ø ISO 1127	RA	12,0	17,2	21,3	26,9	33,7	38,0	42,4	48,3	60,3	76,1	88,9	114,3	168,3
Wandstärke Rohr ISO 1127	a	1,0	1,6	2,0	2,0	2,0	2,0	2,0	2,0	2,0	2,9	3,2	6,0	7,1
äußerer Rohr-Ø ASTM A312	RA	13,72	17,15	21,34	26,67	33,40	-	42,16	48,26	60,33	73,03	88,90	114,3	168,3
Wandstärke Rohr ASTM A312	a	Abmessungen nach S10 oder S40												
Muffentiefe	b	6	10	10	13	13	-	13	13	16	16	16	20	20
Handrad-Ø	B	100	100	100	100	100	125	125	125	125	200	250	315	360
Schlüsselweite	S_1	7	7	7	7	7	10	10	10	10	10	10	12	15
Schlüsselweite	S_2	30	30	30	30	30	36	36	36	36	36	36	41	41
Gewicht	ca. kg	1,4	1,65	1,7	2,1	2,4	3,3	4,7	4,7	7,2	12,7	17,0	24,5	54,0
Kvs - Wert	m^3/h	1,6	3,8	4,3	6,7	11,5	14,0	20,6	22,6	37,1	71,1	104,0	170,0	350,0
Cv - Wert	gal/min	1,9	4,4	5,0	7,8	13,4	16,2	23,9	26,3	43,2	82,9	121,3	198,3	408,4

Abmessungen in mm. Hinweis: Erfüllung der Dichtheitsanforderungen nach EN 1626 für DN150 bis max. 20 bar Differenzdruck. Im Bereich von >20-40 bar werden 350-700ml pro Sekunde (1 bar, 20C°) erreicht.