Durchgangsventile
Typ 11C01 - Absperrventil FullX

Top-Entry Tieftemperatur-Absperrventile, Gehäuse aus Vollmaterial, bis PN63
Serie A001

Gehäuse und aufgeflanschtes Oberteil aus Edelstahl,
" live loaded " Spindelabdichtung
" öl- und fettfrei für Sauerstoff "

Schweißende für Edelstahlrohre nach ISO 1127 oder ASTM A312

Verfügbare Sonderausführungen
· Faltenbalg oben
· Faltenbalg unten
· Faltenbalgüberwachung
· Rückschlagfunktion
· Regelfunktion
· Drosselfunktion
· Spülanschluss

- nur auf Anfrage:
· Weitere Anschlussarten

Verwendungsbereich:
Zugelassen für Wasserstoff, Luftgase, Dämpfe und tiefkalte verflüssigte Gase inkl. LNG.
Zulässige Betriebstemperaturen: -269°C (4K) bis +80°C (353K)

Werkstoffe		DIN EN	ASTM
1	Gehäuse	1.4571	A 313 Grade 316TI
2	Dichtung	PCTFE	
3	Abschlusskörper	1.4571	A 313 Grade 316TI
4	Oberrohr	1.4571	A 313 Grade 316TI
5	Hohlspindel	1.4571	A 313 Grade 316TI
6	Vorschweißflansch	1.4404	A 276 Grade 316L
7	Dichtung	PTFE / Elektrocarbon (25%)	
8	Buchse	CW452K	B 159 UNS C51900
9	Schraube	A4-70	A 194 B8M
10	Mutter	1.4404	A 276 Grade 316L
11	Kopfstück	1.4404	A 276 Grade 316L
12	Axial-Rillenlager	1.4125	440C
13	Gleitbuchse	CW452K	B 159 UNS C51900
14	Spindelring	CW452K	B 159 UNS C51900
15	Dichtung	PTFE / Elektrocarbon (25%)	
16	Kappe	PVC	
17	Stopfbuchsschraube	1.4404	A 276 Grade 316L
18	Abstreifer	PEEK	
19	Spindel	1.4404	A 276 Grade 316L
20	Handrad	1.4409	A 351 CF3M
21	O-Ring	FPM (VITON)	

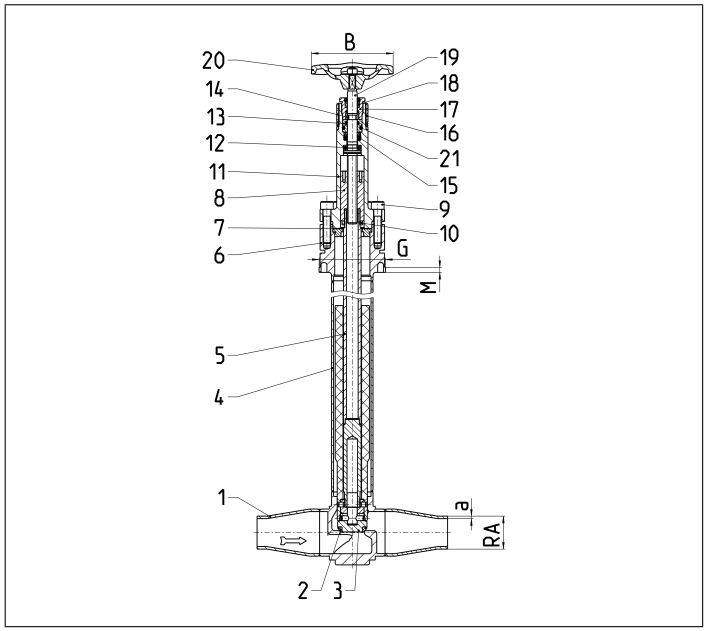

Nenngröße	DN	10	15	20	25	32	40	50
Kragen-Ø	G	68,0	68,0	68,0	68,0	84,4	84,4	100
Länge	M	5	5	5	5	5	5	5
Handrad-Ø	B	100	100	100	100	125	125	125
Äußerer Rohr-Ø ISO	Ra	17,2	21,3	26,9	33,7	42,4	48,3	60,3
Wandstärke ISO	a	1,8	2,0	2,3	2,6	2,6	2,6	2,9
Rohr-Ø ASTM A312		S10						

Abmessungen in mm.

Durchgangsventile
Typ 11C01 - Absperrventil FullX

Gehäusetypen

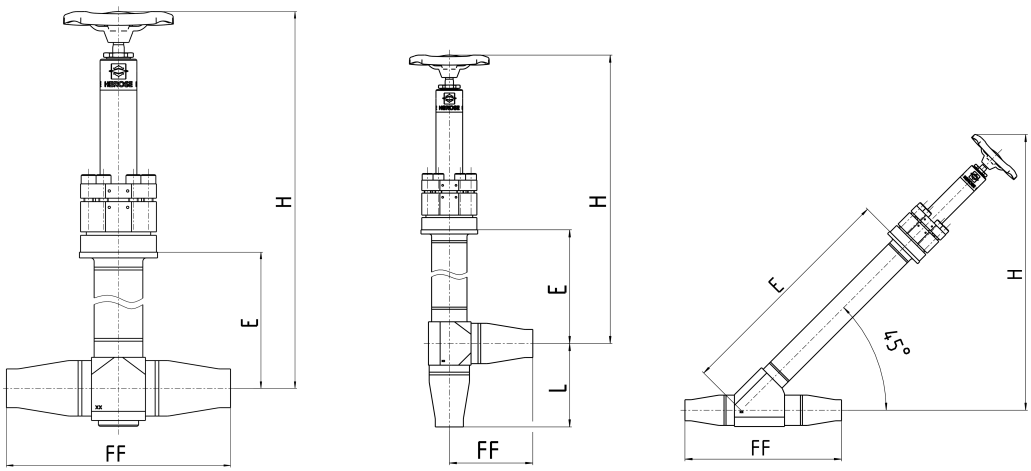

Durchgangsgehäuse

Nenngröße	DN	10	15	20	25	32	40	50
Baulänge	FF	150	150	195	195	235	235	280
Höhe	H	535	535	535	535	690	690	775
Länge	E	325	325	325	325	445	445	525
Kvs-Wert	m^3/h	3,4	4,4	9,8	12,3	25,8	28,3	44,0
Kvs-Wert*	m^3/h	3,4	4,4	9,5	12,0	25,8	28,3	44,0
Cv-Wert	gal/min	4,0	5,1	11,4	14,3	30,0	32,9	51,2
Cv-Wert*	gal/min	4,0	5,1	11,0	14,0	30,0	32,9	51,2
Gewicht	ca. kg	3,71	3,73	4,49	4,53	9,30	9,33	13,13

* mit Faltenbalg

Eckgehäuse

Nenngröße	DN	10	15	20	25	32	40	50
Baulänge	FF	80	80	100	100	120	120	140
Höhe	H	535	535	535	535	690	690	775
Länge	E	325	325	325	325	445	445	525
Länge	L	80	80	100	100	120	120	140
Kvs-Wert	m^3/h	4,7	5,7	19,8	22,3	41,1	43,6	80,0
Kvs-Wert*	m^3/h	4,7	5,7	16,5	19,0	33,3	35,8	63,0
Cv-Wert	gal/min	5,5	6,6	23,0	25,9	47,8	50,7	93,0
Cv-Wert*	gal/min	5,5	6,6	19,2	22,1	38,7	41,6	73,3
Gewicht	ca. kg	3,69	3,70	4,41	4,45	8,91	8,94	12,73

* mit Faltenbalg

Y-Gehäuse

Nenngröße	DN	10	15	20	25	32	40	50
Baulänge	FF	185	185	250	250	285	285	340
Höhe	H	430	430	440	440	570	570	640
Länge	E	365	365	370	370	505	505	600
Kvs-Wert	m^3/h	4,2	5,2	11,9	14,4	34,4	36,9	69,8
Kvs-Wert*	m^3/h	4,2	5,2	7,7	10,2	28,6	31,1	35,0
Cv-Wert	gal/min	4,9	6,0	13,8	16,7	40,0	42,9	81,2
Cv-Wert*	gal/min	4,9	6,0	9,0	11,9	33,3	36,2	40,7
Gewicht	ca. kg	3,70	3,71	4,39	4,42	9,22	9,18	12,62

* mit Faltenbalg

Durchgangsventile
Typ 11C01 - Absperrventil FullX

Top-Entry Tieftemperatur-Absperrventile, Gehäuse aus Guss, bis PN50
Serie A002

Gehäuse und aufgeflanschtes Oberteil aus Edelstahl,
" live loaded " Spindelabdichtung
" öl- und fettfrei für Sauerstoff "

Schweißende für Edelstahlrohre nach ISO 1127 oder ASTM A312

Verfügbare Sonderausführungen
· Faltenbalg oben
· Faltenbalg unten
· Faltenbalgüberwachung
· Rückschlagfunktion
· Regelfunktion
· Drosselfunktion
· Spülanschluss

- nur auf Anfrage:
· Weitere Anschlussarten

Verwendungsbereich:
Zugelassen für Wasserstoff, Luftgase, Dämpfe und tiefkalte verflüssigte Gase inkl. LNG.
Zulässige Betriebstemperaturen: -255°C (18K) bis +80°C (353K)

Werkstoffe		DIN EN	ASTM
1	Gehäuse	1.4409	A 351 CF3M
2	Dichtung	PCTFE	
3	Abschlusskörper	1.4571	A 313 Grade 316TI
4	Oberrohr	1.4571	A 313 Grade 316TI
5	Hohlspindel	1.4571	A 313 Grade 316TI
6	Vorschweißflansch	1.4404	A 276 Grade 316L
7	Dichtung	PTFE / Elektrocarbon (25%)	
8	Buchse	CW452K	B 159 UNS C51900
9	Schraube	A4-70	A 194 B8M
10	Mutter	1.4404	A 276 Grade 316L
11	Kopfstück	1.4404	A 276 Grade 316L
12	Axial-Rillenlager	1.4125	440C
13	Gleitbuchse	CW452K	B 159 UNS C51900
14	Spindelring	CW452K	B 159 UNS C51900
15	Dichtung	PTFE / Elektrocarbon (25%)	
16	Kappe	PVC	
17	Stopfbuchsschraube	1.4404	A 276 Grade 316L
18	Abstreifer	PEEK	
19	Spindel	1.4404	A 276 Grade 316L
20	Handrad	1.4409	A 351 CF3M
21	O-Ring	FPM (VITON)	

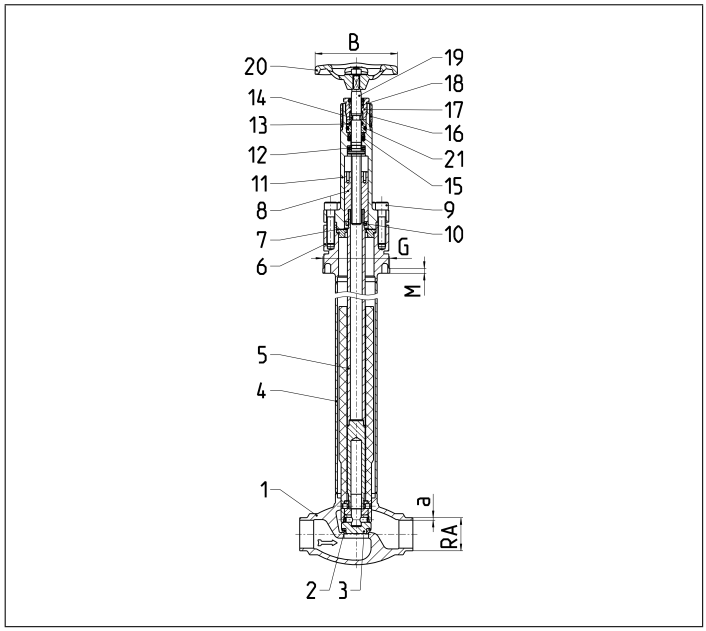

Nenngröße	DN	10	15	20	25	32	40	50
Kragen-Ø	G	68,0	68,0	68,0	68,0	84,4	84,4	100
Länge	M	5	5	5	5	5	5	5
Handrad-Ø	B	100	100	100	100	125	125	125
Äußerer Rohr-Ø ISO	Ra	13,5	21,3	26,9	33,7	42,4	48,3	60,3
Wandstärke ISO	a	1,6	2,0	2,0	2,6	2,6	2,6	2,6
Rohr-Ø ASTM A312		S10						

Abmessungen in mm.

Durchgangsventile
Typ 11C01 - Absperrventil FullX

Gehäusetypen

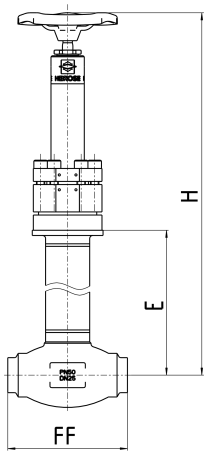

Durchgangsgehäuse

Nenngröße	DN	10	15	20	25	32	40	50
Baulänge	FF	85	85	115	115	130	130	155
Höhe	H	535	535	535	535	690	690	775
Länge	E	325	325	325	325	445	445	525
Kvs-Wert	m^3/h	2,4	3,8	10,0	13,3	16,0	25,0	46,0
Kvs-Wert*	m^3/h	3,4	4,4	9,5	12,0	25,8	28,3	44,0
Cv-Wert	gal/min	2,8	4,4	11,6	15,4	18,5	28,9	53,2
Cv-Wert*	gal/min	4,0	5,1	11,0	14,0	30,0	32,9	51,2
Gewicht	ca. kg	3,70	3,71	4,39	4,42	9,22	9,18	12,62

* mit Faltenbalg

Durchflusskennwerte für Regelarmaturen - Regelcharakteristik gleichprozentig, Kvs-Werte in m^3/h, Cv-Werte in gal/min. Diese Werte beziehen sich auf die Messungen in Durchflussrichtung.

Typ 11C01 Regelfunktion - Serie A001 und A002

DN	Kvs [m^3/h]	Cv [gal/min]	Hub [mm]
10	1,0	1,2	10
15	3,5	4,1	10
20	4,0	4,7	10
25	6,3	7,3	10
32	10,0	11,6	20
40	19,0	22,1	20
50	30,0	34,9	20

Ideal inhärent gleichprozentige Durchflusskennlinie nach DIN IEC 60534 Teil 2-4

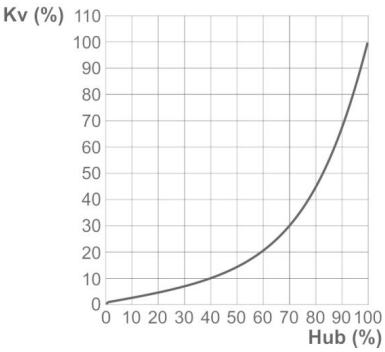

Beispielzeichnung Kegel, Regelcharakteristik gleichprozentig

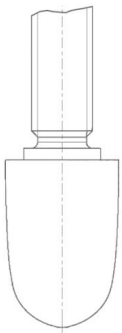

Durchgangsventile
Typ 11C01 - Absperrventil FullX

Beispiel:
So setzt sich der Typenschlüssel für konfigurierbare HEROSE-Produkte zusammen:

Typ	Serie	Größenschlüssel	Optionscodes
11C01.	A001.	0250.	CBQ-KCZ-YWF-CBG
1	2	3	4 bis 7

	Auswahl des Typs				Typ
		Produktgruppe			
1	**Typ**	Absperrventil FullX			11C01

	Auswahl der Serie				Serie
2	**Serie**	Gehäuse aus Vollmaterial	PN63	Manuelle Betätigung (Handrad)	A001
		Gehäuse aus Guss	PN50	Angetriebene Betätigung (Membran/Kolben)	A002

	Auswahl der Nennweite		Größen-schlüssel
3	**Nennweiten**	DN10	0100
		DN15	0150
		DN20	0200
		DN25	0250
		DN32	0320
		DN40	0400
		DN50	0500

4	**Gehäusetypen**	Eckventil	CBQ
		Durchgangsventil	HJC
		Schrägsitzventil	PYU

5	**Kegelfunktion**	absperrbare Funktion	KCZ
		abperrbare Rückschlagfunktion	JDA
		absperrbare Regelfunktion	SWX
		absperrbare Drosselfunktion	WVV

		Faltenbalg	Faltenbalglage	Faltenbalg-überwachung	Anschlussgröße Faltenbalg-überwachung	
6	**Faltenbalg-ausführungen**	ohne	ohne	ohne	ohne	LYV
		mit	oben	ohne	ohne	MUR
		mit	unten	ohne	ohne	FYX
		mit	oben	mit	DIN EN ISO 8434-1-WDS-S6	GXD
		mit	unten	mit	DIN EN ISO 8434-1-WDS-S6	XHA

7	**Spülanschluss**	ohne Spülanschluss	CBG
		mit NPT 1/8"	EPH
		mit VCR 1/4"	ANK